cubo A

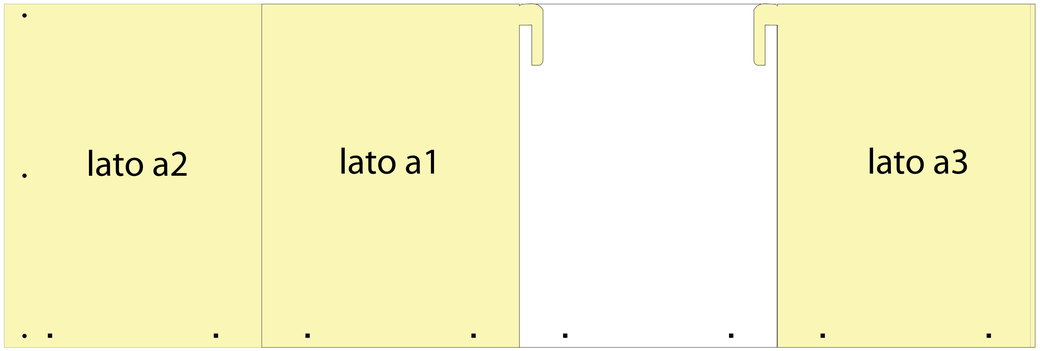

cubo D

cubo B

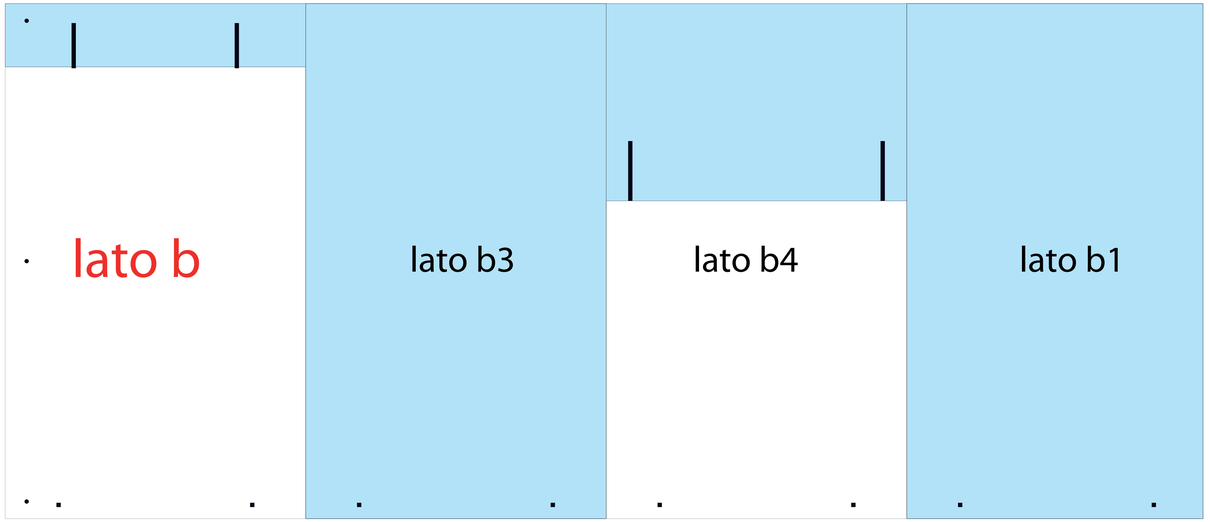
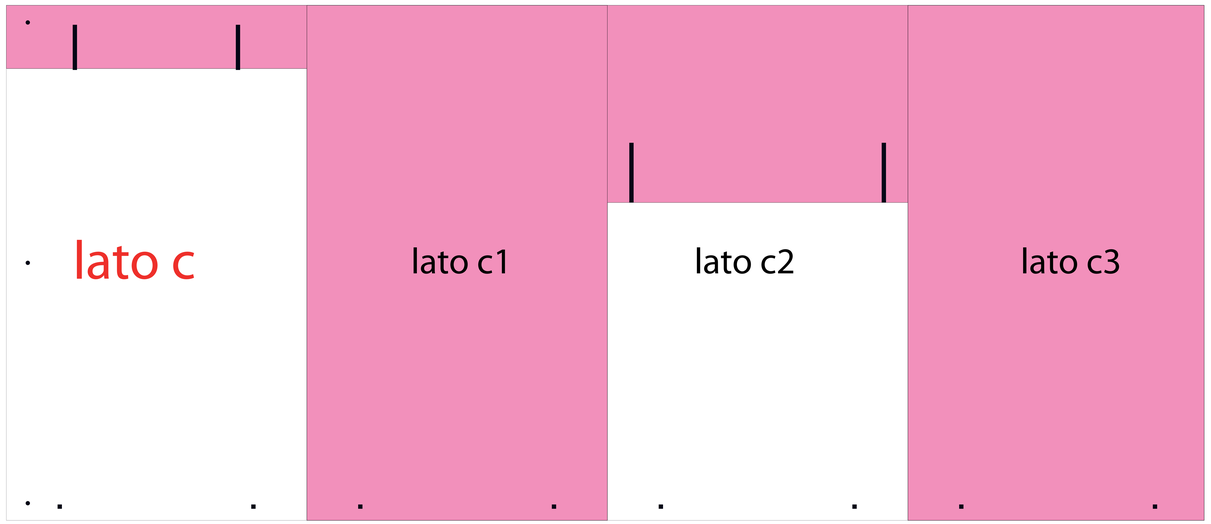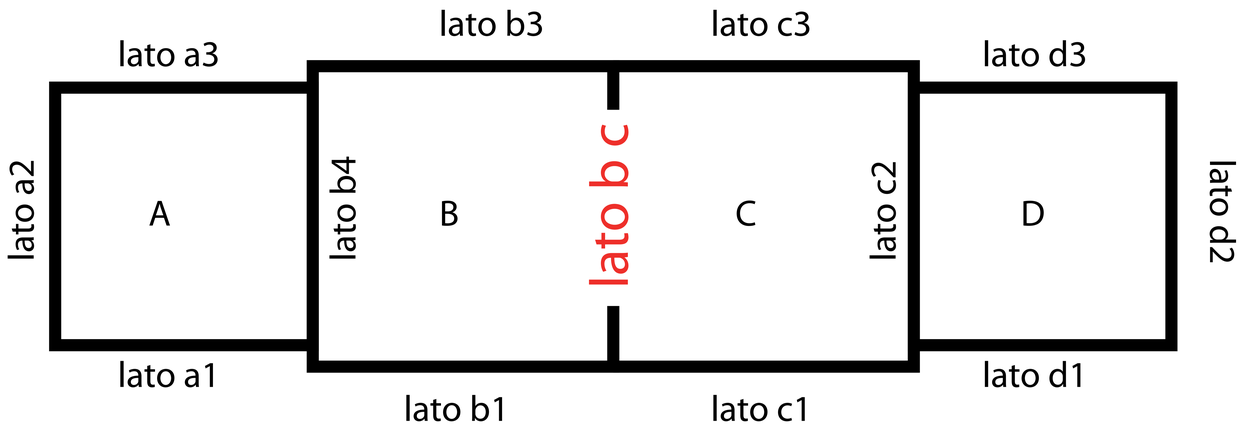
cubo B